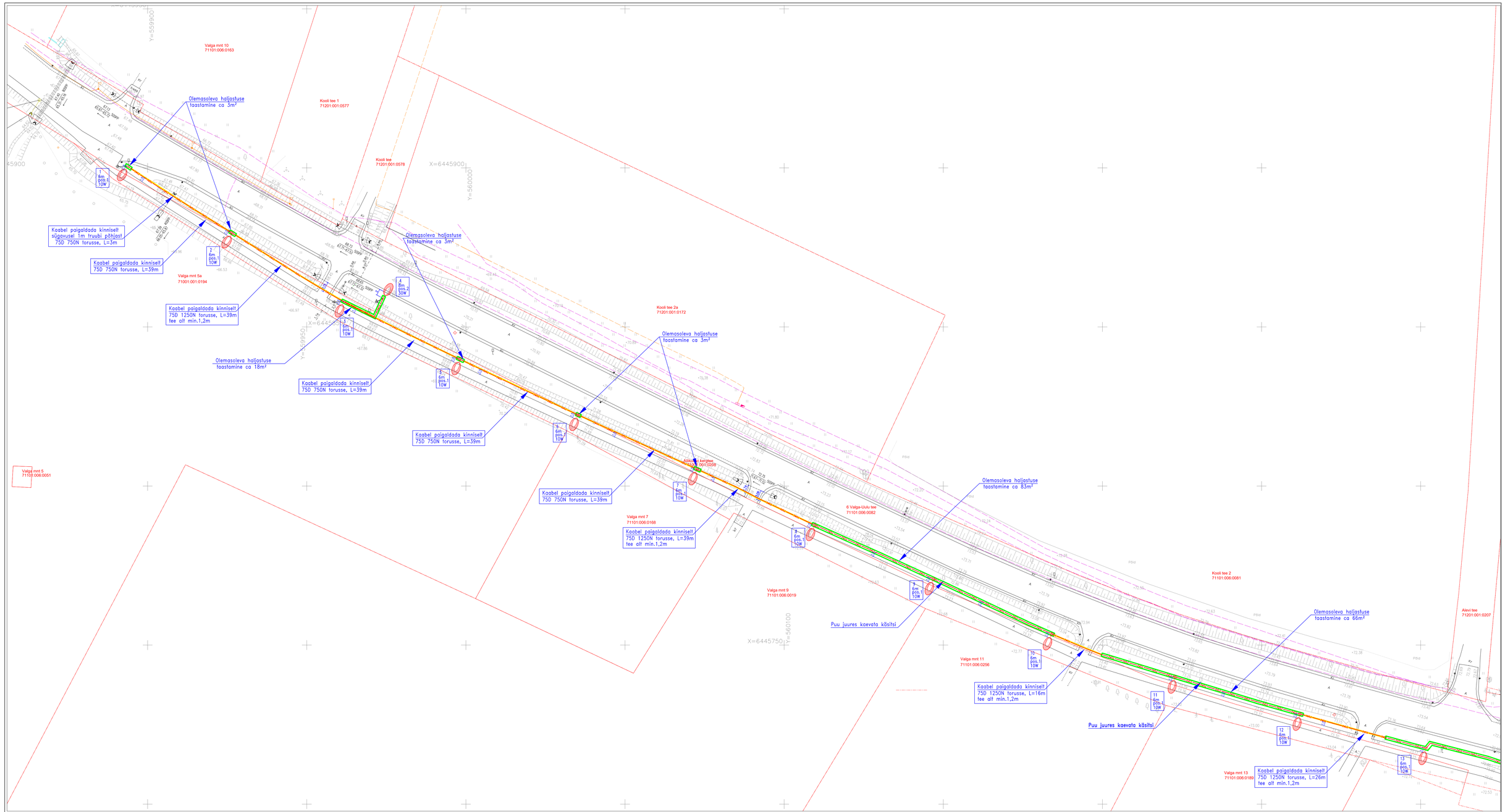

VÄLISVALGUSTUSE SKEEM

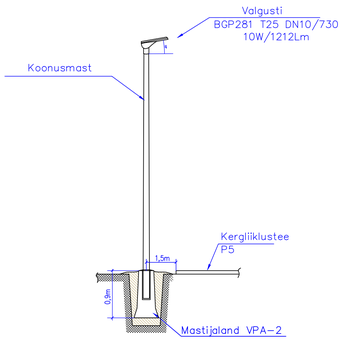

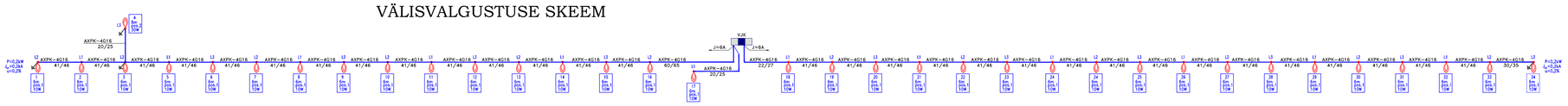

Kaevise tagasitäide haljasalal

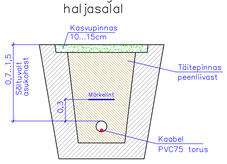

Mastijalandi tüüpristlõige

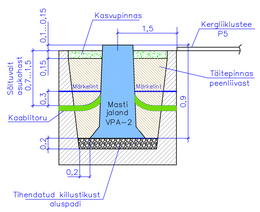

MÄRKUSED:

1. Avatud kaeviku vähim kaugus truubi otsast on min. 2m
2. Kraavi põhjast kaabel paigaldada min. 1,0m sügavusele
3. Tee alt kinnise läbindamisel kaabel paigaldada min. 1,5m sügavusele
4. Tee alt läbi minemisel kaitsetoru peab olema 1250N
5. Truubi alt kaabel paigaldada min.1,0m sügavusele

TINGMÄRGID

VJK	Proj. välisvalgustuse jaotuskilp (asukoht täpsustada ehituskäigus)
W1.1	Proj. välisvavalgustuse maakaabel AXPK 4G16 PVC75-450N torus
	Proj. välisvavalgustuse maakaabel AXPK 4G16 PVC75-750N torus kinniselt
W1.1	Proj. välisvavalgustuse maakaabli kaeviku tagasitäide haljasalal
	Proj. maandus
	Proj. välisvalgusti
11 / 6m / pos.1 / 10W	Valgusti/masti nr Valgusti paigalduskõrgus Valgusti positsiooni nr. Valgusti võimsus
pos.1	Proj. välisvalgusti BGP281 T25 DN10/730, 10W/1212Lm
pos.2	Proj. välisvalgusti BGP282 T25 DM12/730, 30W/3200Lm

Tellija:	Saarde Vallavalitsus	Joonise nr.: EL-1	Töö nr.: 02/25-V04
Objekt:	Riigitee nr.6 Valga-Uulu, km 91,42-92,73, Tihemetsa alevik, Saarde vald, Pärnu mk.	Staadium: PP	Leht: 1 / Lehte: 3
Joonis:	Kergliiklustee asendiplaan tehnovõrkudega. Välisvalgustus		
E	tel. 44 75 670 tel. 44 52 990 Ees. nr EL-00/0-0051-0000	Koostas: M.Borissova Joonestas: Kontrollis:	Mõõt: 1:500 Kuup: 17.03.2025